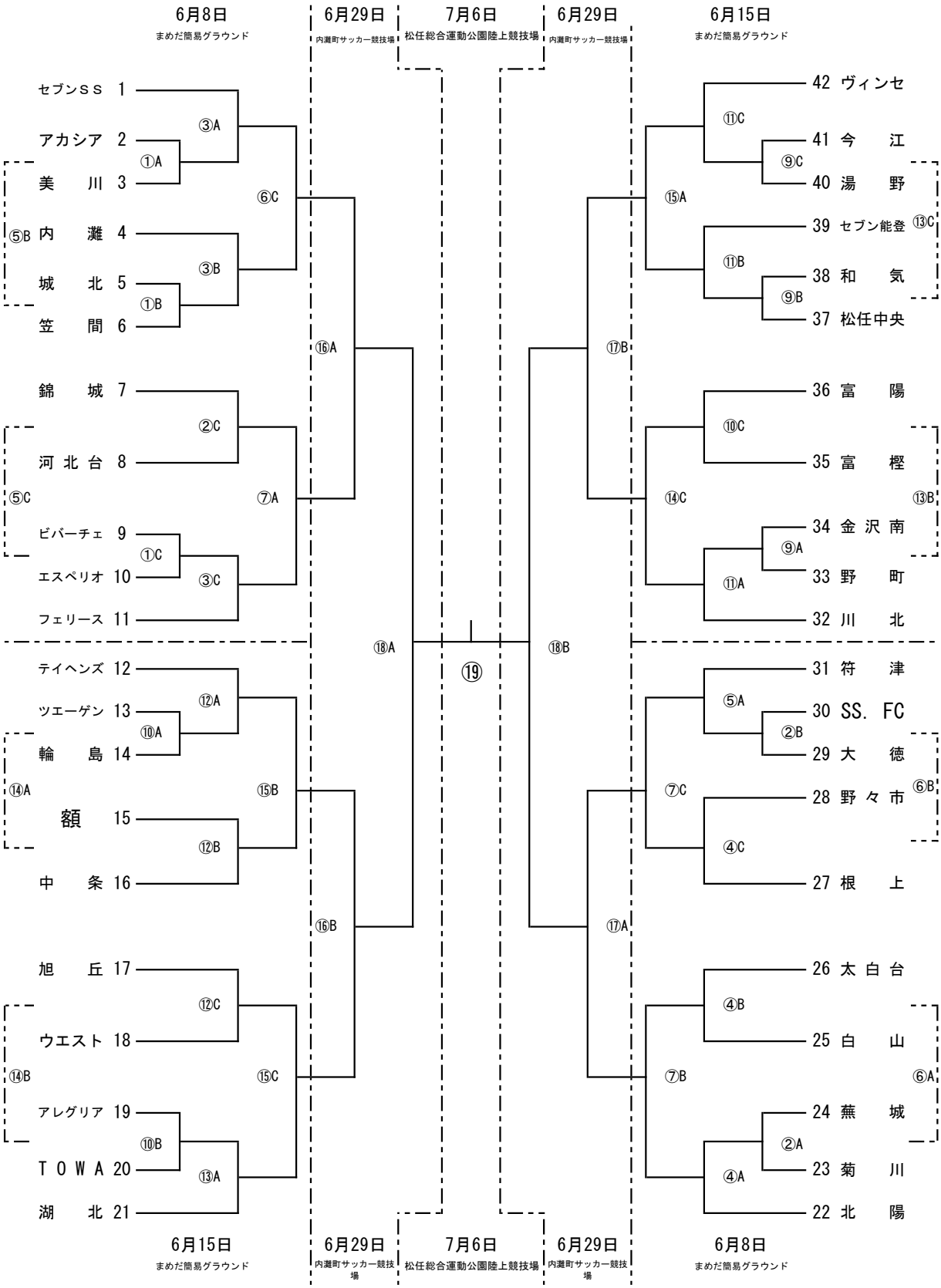若葉旗・ひまわりほーむカップ争奪　第41回石川県ジュニアサッカー大会　U-11　トーナメント